Fahrzeug : 206+ (T3E)		VIN: VF32LKFWA9Y026163 / OPR : 11806	
Bereich	Insassenkomfort	Funktion	Klimaanlage
Komponente			

Verkabelung

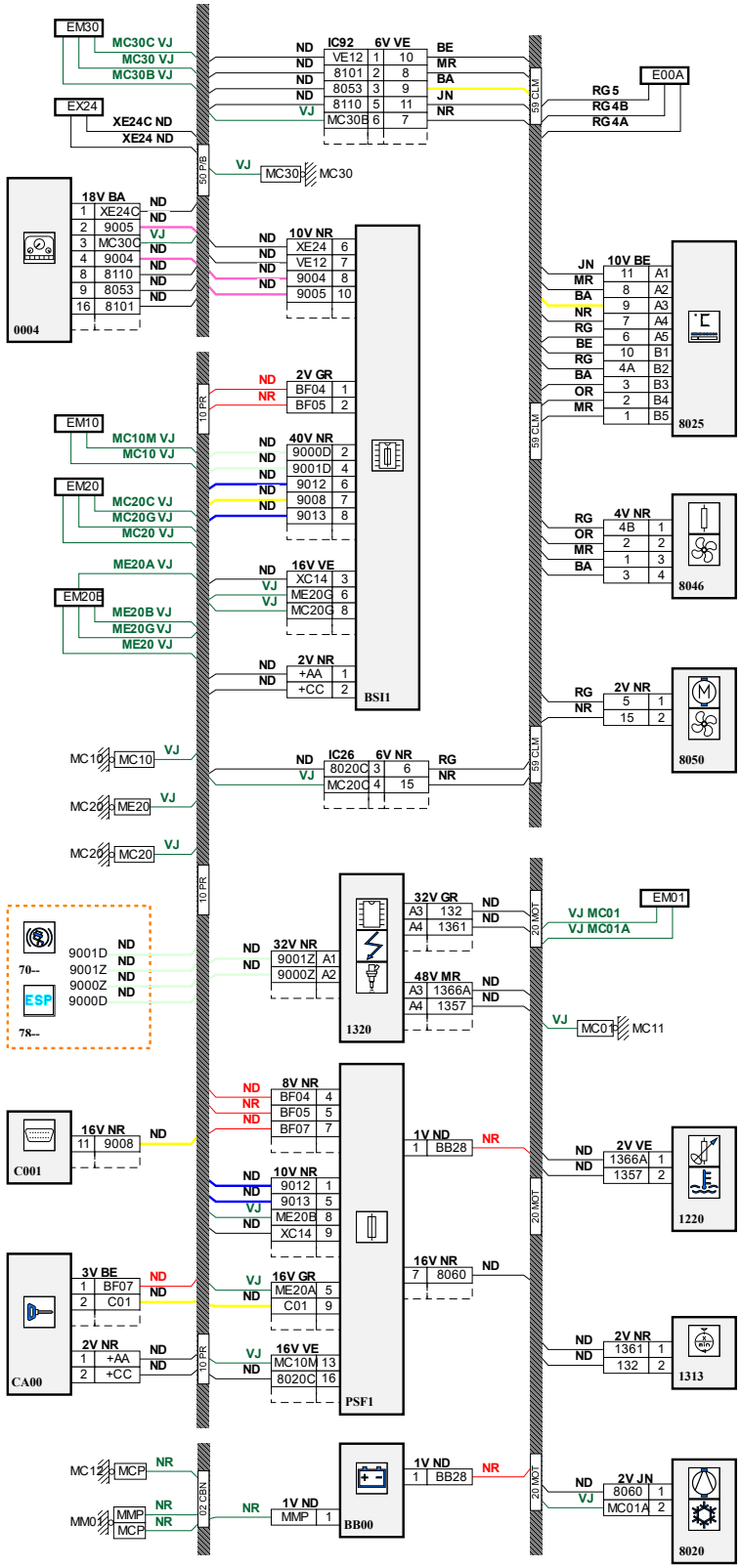

Automobiles Peugeot RC PARIS B 552 144 503Jegliche Vervielfältigung dieser Informationen, selbst auszugsweise, ist ohne vorherige schriftliche Genehmigung des Herstellers nicht gestattet

05/06/2023